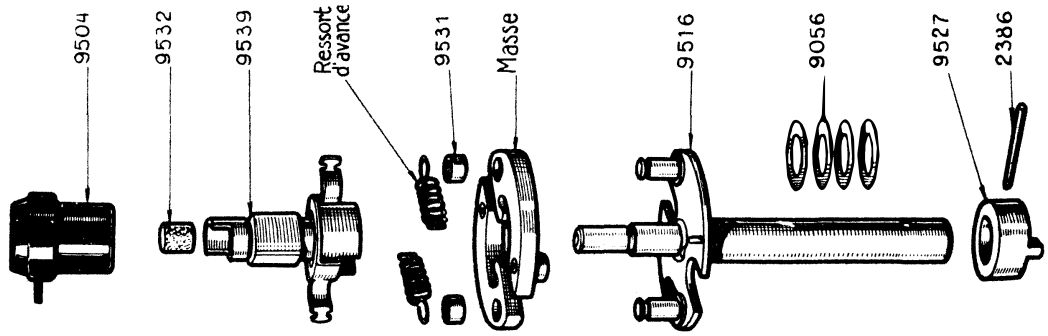
9504
9532
9539
Ressort d'avance
9531
Masse
9516
9056
9527
2386

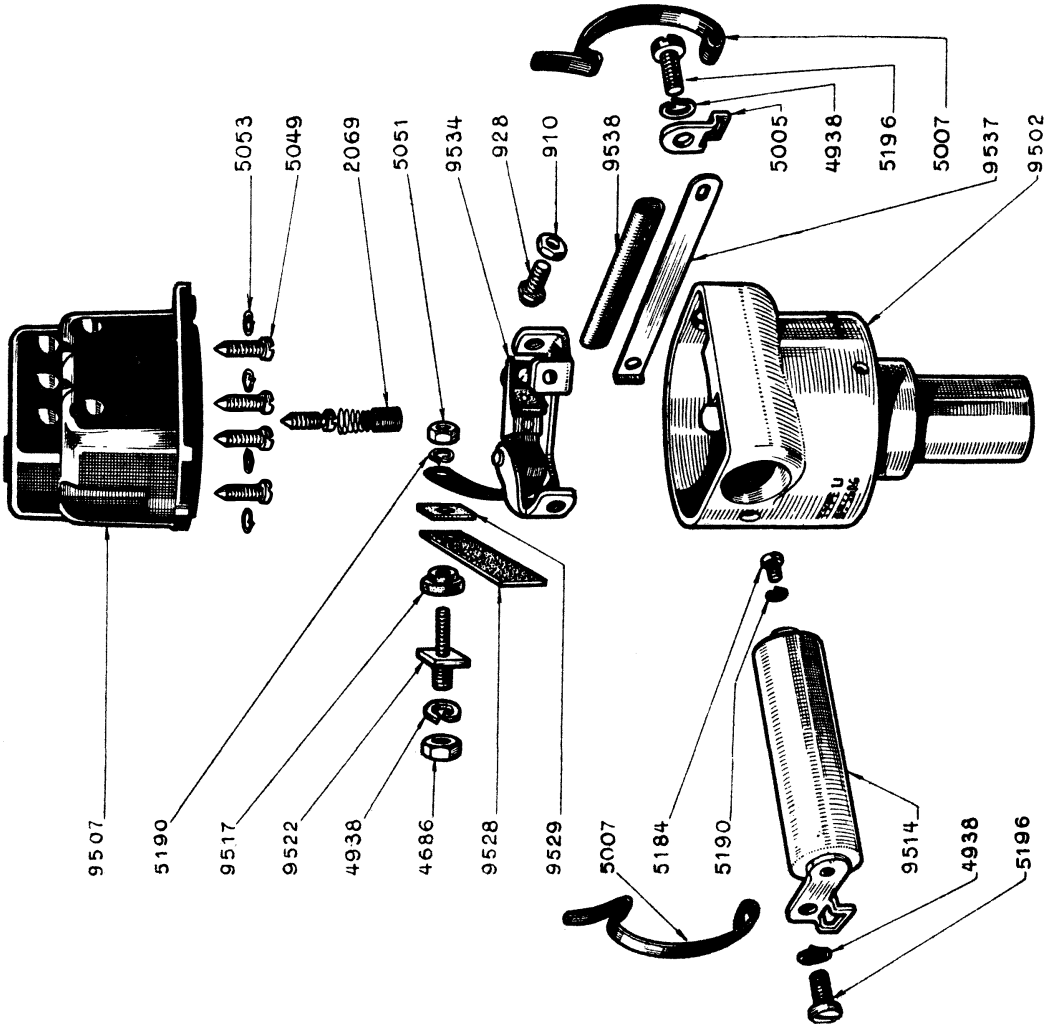
5053
5049
2069
5051
9534
928
910
9538
5005
4938
5196
5007
9537
9502
9507
5190
9517
9522
4938
4686
9528
9529
5007
5184
5190
9514
4938
5196